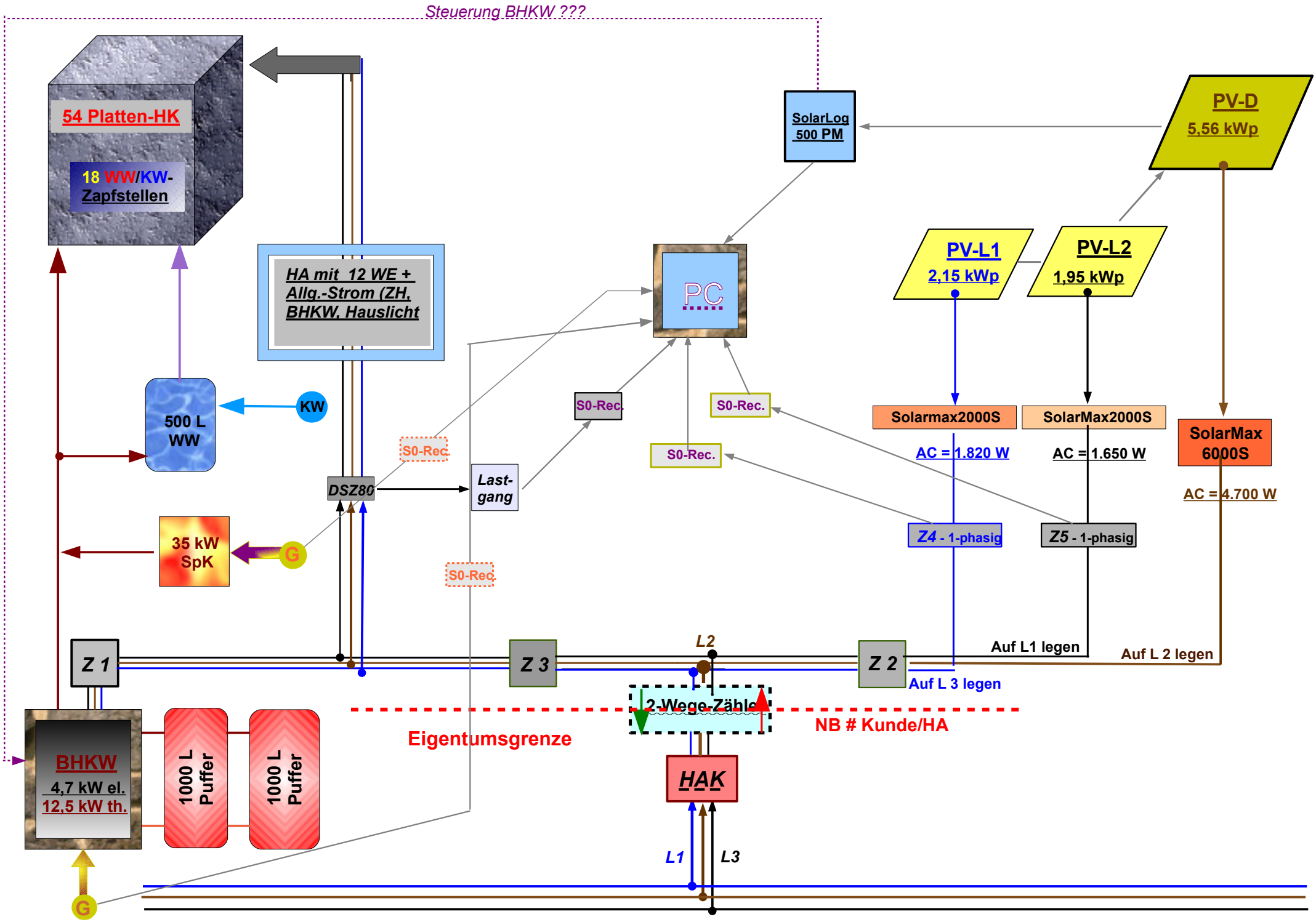
Steuerung BHKW ???
54 Platten-HK
18 WW/KW-Zapfstellen
HA mit 12 WE + Allg.-Strom (ZH, BHKW, Hauslicht
SolarLog 500 PM
PV-D
5,56 kWp
PC
PV-L1
2,15 kWp
PV-L2
1,95 kWp
500 L WW
KW
S0-Rec.
S0-Rec.
S0-Rec.
S0-Rec.
S0-Rec.
S0-Rec.
Solarmax2000S
SolarMax2000S
SolarMax 6000S
AC = 1.820 W
AC = 1.650 W
AC = 4.700 W
DSZ80
Last-gang
35 kW SpK
G
Z4 - 1-phasig
Z5 - 1-phasig
Z 1
Z 3
L2
Z 2
Auf L1 legen
Auf L 2 legen
Auf L 3 legen
2-Wege-Zähler
Eigentumsgrenze
NB # Kunde/HA
BHKW
4,7 kW el.
12,5 kW th.
1000 L Puffer
1000 L Puffer
HAK
L1
L3
G